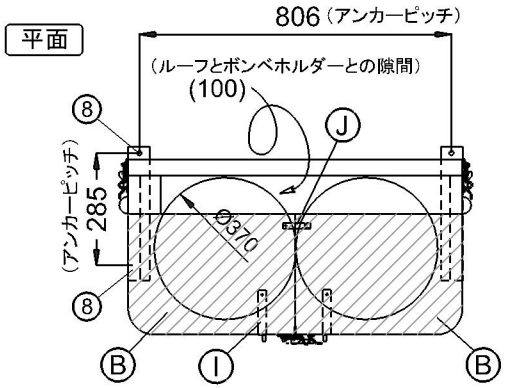

1）接地アングル②の右側及び左側の角孔にアーチ型支柱①をはめ込みボルト⑨で固定する。

2）アーチ型支柱①の左右に取り付けてあるI型補強傾斜アングル③をボルト⑩で固定する。

3）アンカーの位置を確認してドリル径8.5mmの穴をあけて4本のアンカーボルト⑧で固定する。

4）組立完了後、セパレートカバーをボンベボルダーに取り付ける。

※ボンベホルダー設置箇所は、必ず事前に厚み10cm以上のコンクリートうちを施工しておいてください。

【ボンベホルダー】

No.	品名	材質・寸法	数量
12	パチン錠フック	ZDC #2（クロム鍍金）	4
11	背面パネル	ガルファン カラー鉄板 1.6t	1
10	短ボルト	SUS M8×18	2
9	長ボルト	SUS M8×45	4
8	アンカーボルト	SUM 3IL φ8×50	4
7	ボンベチェーンW	ユニクロ鍍金 φ4×1600	2
6	ボンベチェーン用フック	ADC アルミダイカスト	4
5	調整器取付桟	アルミA6063 ・ T5 T型 20×40×3t	2
4	ボンベ転倒防止桟	アルミA6063 ・ T5 T型 20×40×3t	2
3	補強傾斜アングル	アルミA6063 ・ T5 L型 30×30×3t	2
2	接地アングル	アルミA6063 ・ T5 L型 25×50×3t	2
1	アーチ型支柱	アルミA6063 ・ T5 角型 30×30×3t	1

【セパレートカバー】

No.	品名	材質・寸法	数量
J	ルーフ連結フック	ガルファン カラー鉄板 1.6t	1
I	ルーフ梁	ガルファン カラー鉄板 1.6t	2
H	塗装付六角ボルト	M6×15 フランジ付ボルト・N	16
G	塗装付ビスセット	M4×10 N, W, SW	10
F	勾配用U字桟	アルミ（フラット）右パネル用ショート 3t×45	1
E	勾配用U字桟	アルミ（フラット）左パネル用ロング 3t×45	1
D	取っ手	ZDC #2（クロム鍍金）M6×10（×8）	4
C	パチン錠フックセット	ZDC #2（クロム鍍金）.Sus304. フック（×2）	6
B	ルーフ(左右)	ガルファンカラー鉄板 0.6t	2
A	パネル本体（左右）	ガルファンカラー鉄板 0.6t	2

※勾配調整で見えて来た長穴をかくす為のフィンです。
又、コーナーRにかかる場合はカットしてご使用ください。

No.	品名	材質・寸法	数量
a	前面長穴隠しフィン	アルミ 0.2t×60×350	2
	側面長穴隠しフィン		2

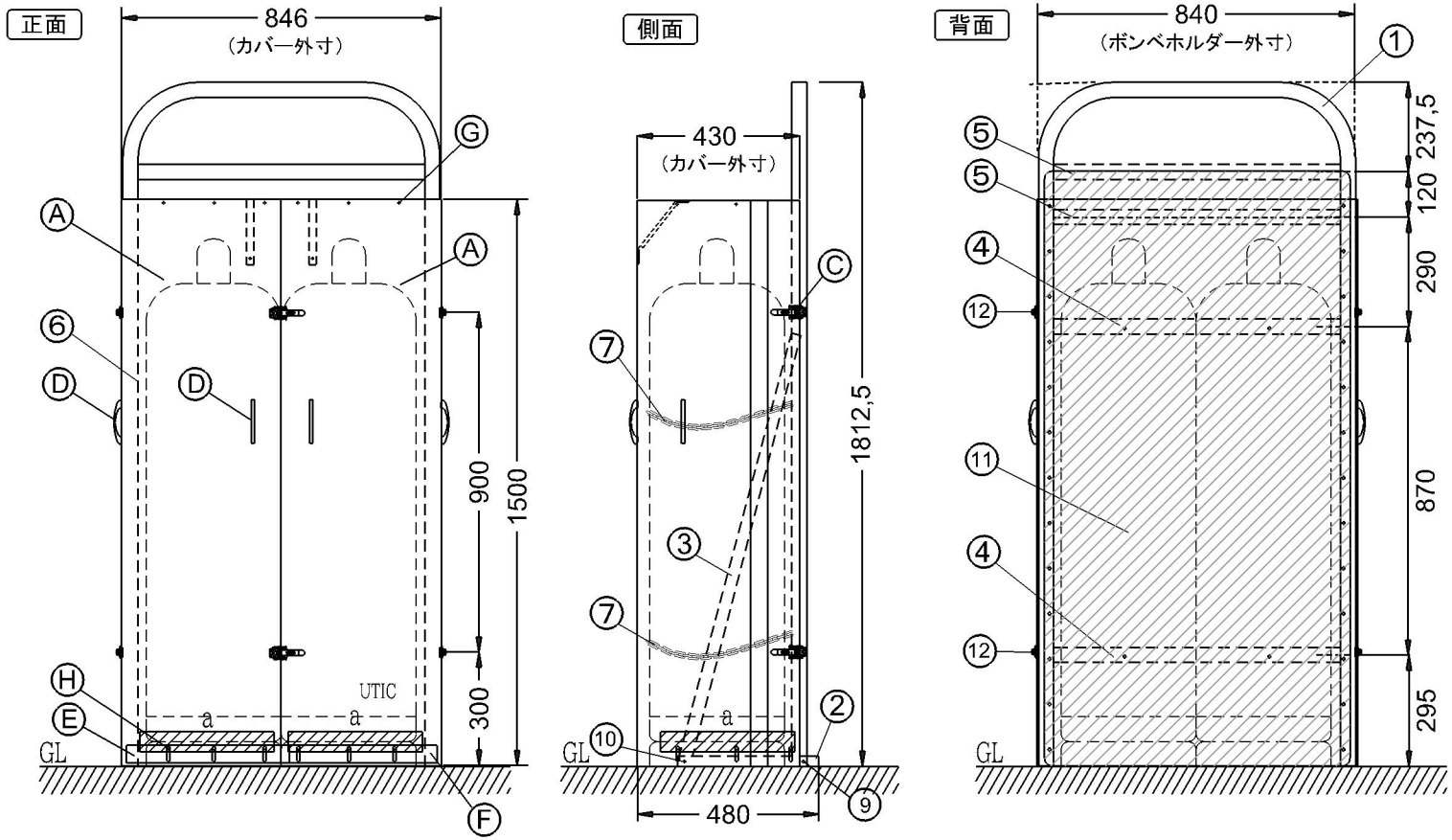

(I)ルーフ梁

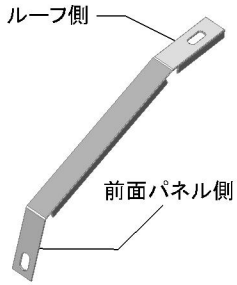

※震度7（818GAL)程度の強い地震でもガスボンベを転倒させない為にボンベチェーンは上下2本懸けとしてください。

高橋産業株式会社	品名	セパレートカバー付ボンベホルダー	縮尺	図番
	機種	UTIC-502SECX-KWP	設計 23.06.29	作図者 N.IMAI

更新日 23.08.10