No	品　名	材　質　・　寸　法	数量
29	丸落し	SUS304	1
28	保安ベルト	2.0m　ポリエステル	4
27	保安ベルト用フック	Al	8
26	下部板　側面用	ガルファンカラー鉄板　0.6t	0
25	下部板　背面用	ガルファンカラー鉄板　0.6t	1
24	アンカーボルト	M12×70	8
23	マグネットキャッチャー	吸着力　4kg　18×37	1
22	取っ手	ZDC #2 (クローム鍍金)	2

No	品　名	材　質　・　寸　法	数量
21	蝶　番	ADC #12、芯棒(Sus304) φ8	4
20	パチン錠	ステンレス　ZDC #2 クローム鍍金	2
19	コーナー補強桟	ガルファンカラー鉄板　1.6t	4
18	母屋	ガルファンカラー鉄板　1.6t	1
17	ヘッダー、保安ベルト取付板	側面用　ガルファンカラー鉄板　1.6t	6
16	ヘッダー、保安ベルト取付板	背面用　ガルファンカラー鉄板　1.6t	3
15	側面梁	ガルファンカラー鉄板　0.8t	2
14	背面梁	ガルファンカラー鉄板　0.8t	1
13	前面梁	ガルファンカラー鉄板　0.8t	1
幅270 12	側面パネル　右	(パンチ穴 有)　〃　0.8t	2
幅270 11	側面パネル　左	(パンチ穴 有)　〃　0.8t	2
幅246 10	側面パネル　右中央	(パンチ穴 有)　〃　0.8t	1
幅246 9	側面パネル　左中央	(パンチ穴 有)　〃　0.8t	1
幅397 8	背面パネル	(パンチ穴なし)　〃　0.8t	2
7	扉　左右(蝶番付)	(パンチ穴 有)　〃　0.8t	2
6	背面コーナー支柱　左右	ガルファンカラー鉄板　1.6t	2
5	前面コーナー支柱　左右	ガルファンカラー鉄板　1.6t	2
4	側面土台　左右	ガルファンカラー鉄板　1.6t	2
3	背面土台	ガルファンカラー鉄板　1.6t	1
2	背面コーナーベース　左右	ガルファンカラー鉄板　1.6t	2
1	前面コーナーベース　左右	ガルファンカラー鉄板　1.6t	2

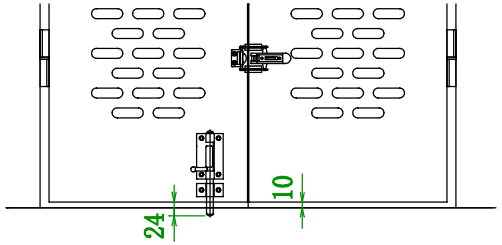

ストローク約44

丸落とし部詳細

丸落とし用ビス　M5ナベ×6

M6×15　118個

M6×12　46個

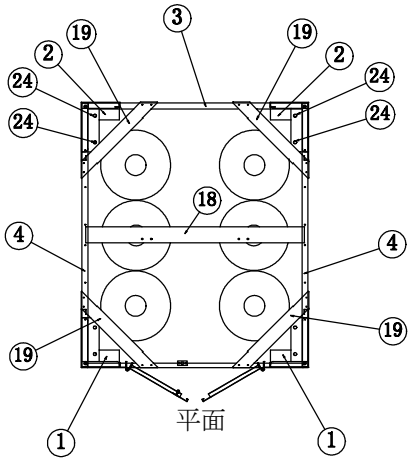

平面

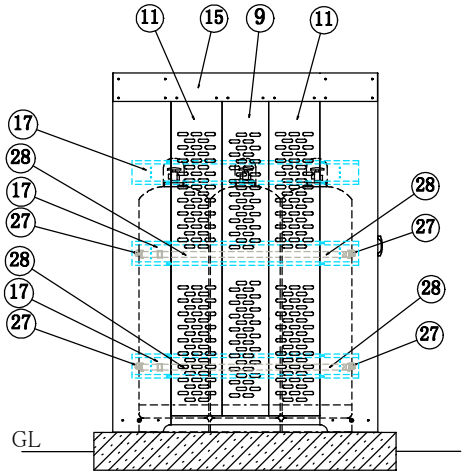

左側面

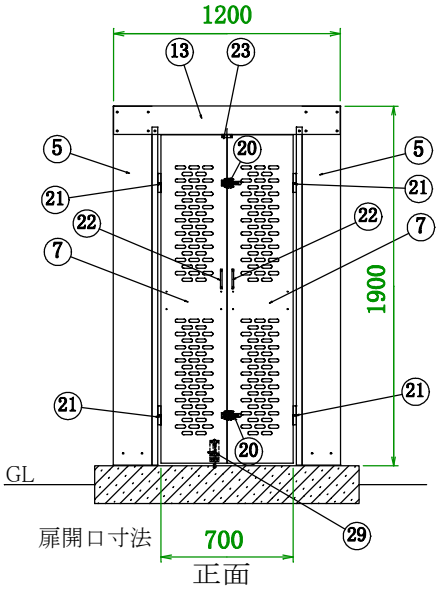

扉開口寸法

正面

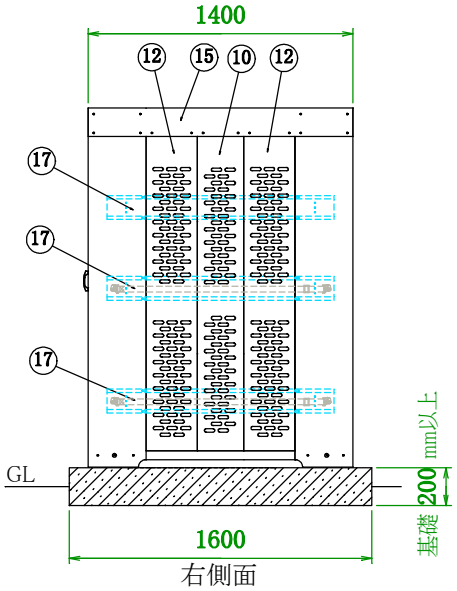

右側面

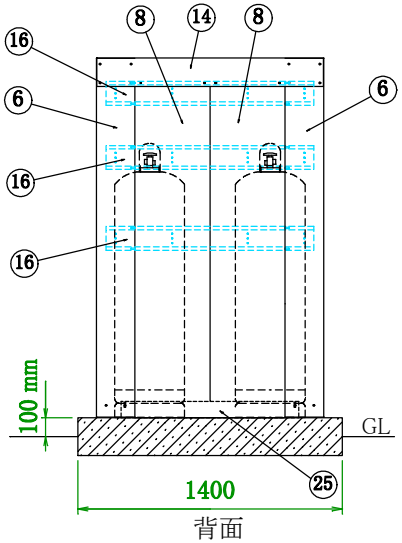

背面

※　基礎との隙間等が出来ると隔壁としての機能が十分満たされない場合がありますので
基礎コンクリートのレベルは出来るだけ水平に施工お願いします。(微調整可能)

高橋産業株式会社	品名	シリカ (シリンダー対応型)	縮尺 1/40	図番
	機種	UTIC-506VCK-B	設計 17.6.29	