No,	品　名	材　質・寸　法	数量
9	塗装付六角ボルト	(アイボリー)M6×15 フランジ付ボルト・ナット	12
8	カバー連結ビスセット	ステンレス　M4×10 ナット、座金、バネ座金	7
7	塗装付ビスセット	(アイボリー) M4×10 ナット、座金、バネ座金	12
6	勾配用桟	アルミ(フラット)　3t×40	1
5	手掛け	ABS樹脂	2
※ 4	フックセット	ZDC #2(クローム鍍金)、T字型アルミ	2
3	パチン錠	ZDC #2(クローム鍍金)、Sus304	2
2	ルーフ	ガルファン　カラー鉄板　0.6t	1
1	パネル本体	ガルファン　カラー鉄板　0.6t	1

※ 別表1　フックセット付属部品

No,	品　名	材　質・寸　法	数量
へ	スマートプラグ	樹脂	4
ホ	木ねじ	ステンレス M4.5×30	4
ニ	外歯付座金	SUS	4
ハ	ナット	SUS M4	4
ロ	ビス	SUS 皿M4×12	4
イ	フック	ZDC #2(クローム鍍金)	2

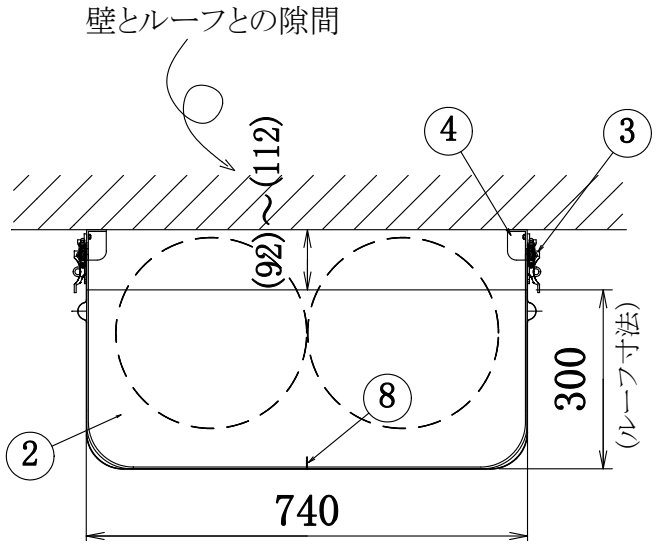

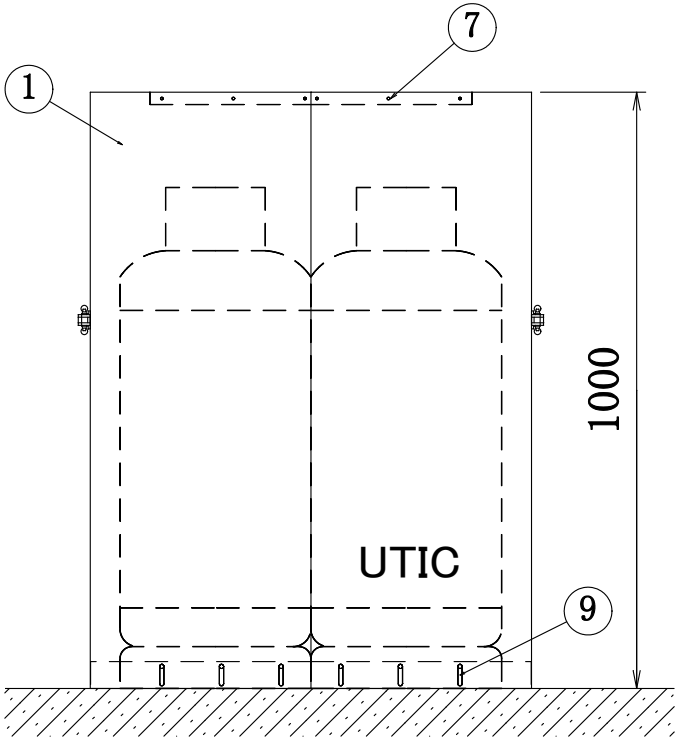

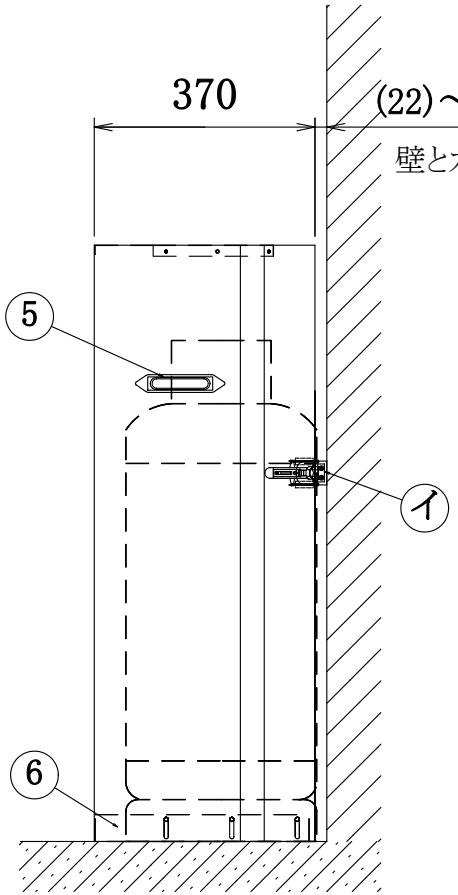

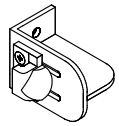

(フックセット取付位置ピッチ)

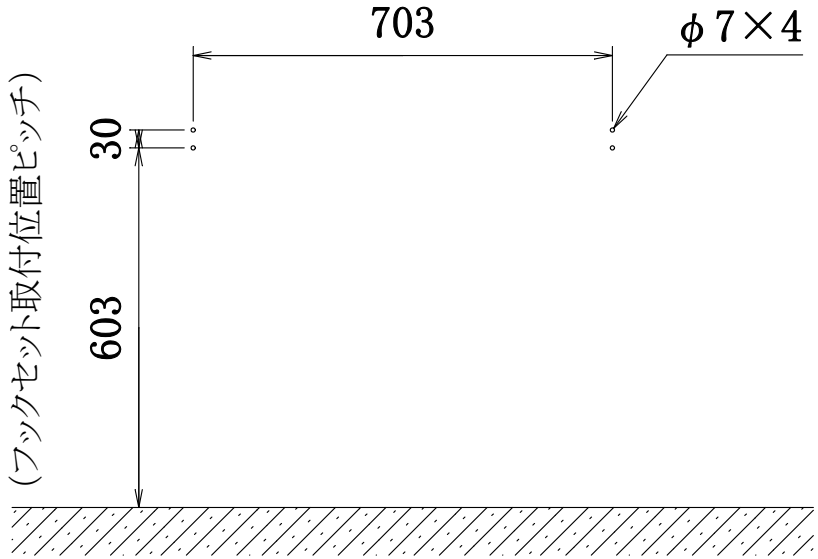

※　震度7(818gal程度)の強い地震でもガスボンベを転倒させない為に
必ずボンベチェーンは上下2本懸けとして下さい。

髙橋産業株式会社	品名	ツインカバー	縮尺 1/20
	機種	UTIC-202TC	設計 14.5.27

図番