No,	品名	材質・寸法	数量
18	アルミ製フィン	アルミ 0.2t×33×1588	2
17	アルミ製角座金	アルミ 3t	2
16	アンカーボルト	SWCH8 ユニクロ φ8×50	12
15	ボルト	SUS M8×80 ワッシャーナットセット	4
14	ボルト	SUS M8×25 ワッシャーナットセット	2
13	ボルト	SUS M8×18 ワッシャーナットセット	8
12	ボルト	SUS M8×45 ワッシャーナットセット	6
11	保安ベルト(CBS-1600)	ポリエステル 30×1600	6
10	保安ベルト用フック	ADC アルミダイカスト	12
9	パネル補強桟取付用ビス	SUS ナベ M5×14 ワッシャーナットセット	2
8	側面隔壁パネル補強桟	ガルファンカラー鉄板 1.6t	2
7	側面隔壁パネル	ガルファンカラー鉄板 0.6t	2
6	背面隔壁パネル	ガルファンカラー鉄板 0.6t	3
5	架台取付桟	アルミ A6063S ・ T5 T型 20×40×3t	6
4	ボンベ転倒防止桟	アルミ A6063S ・ T5 T型 20×40×3t	6
3	補強傾斜アングル	アルミ A6063S ・ T5 L型 30×30×3t	6
2	接地アングル	アルミ A6063S ・ T5 L型 25×50×3t	6
1	アーチ型支柱	アルミ A6063S ・ T5 角 30×30×3t	3

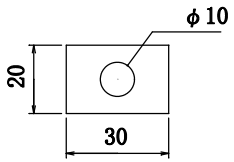

⑰ アルミ製角座金 厚み3

※ アルミ製角座金⑰はアーチ型支柱①と組立説明書で指示してある箇所の各部材とのボルト締めつけ部のすき間に挿入して下さい。

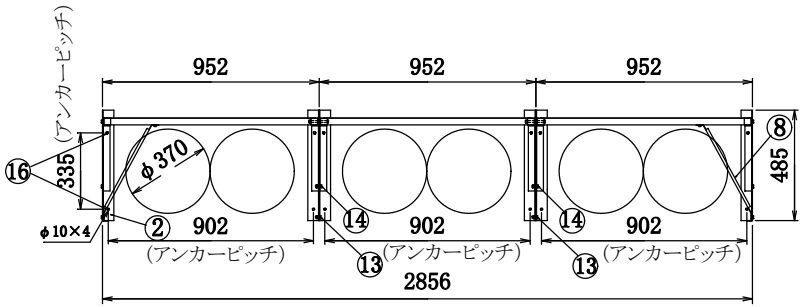

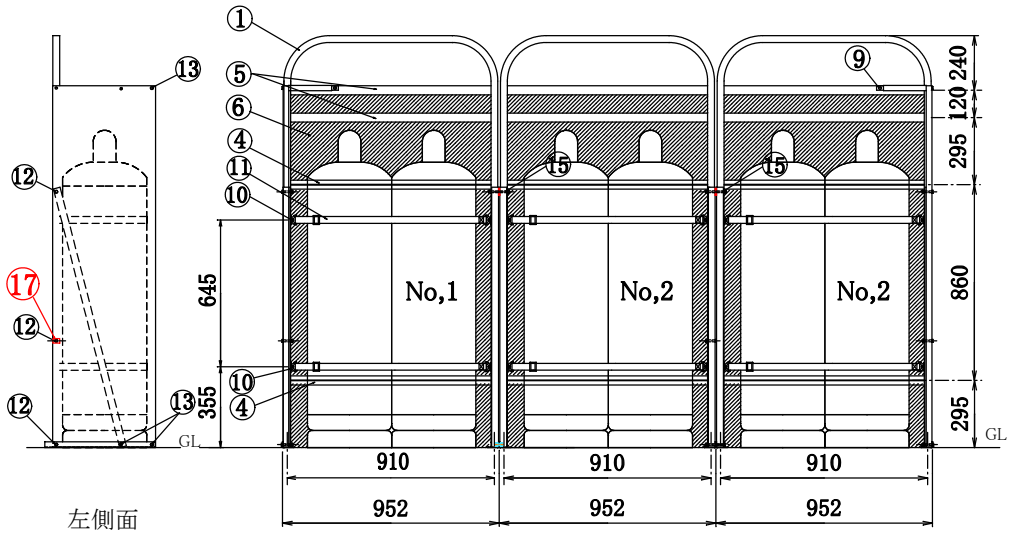

左側面　正面

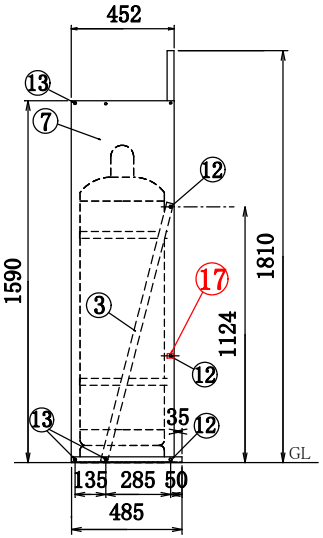

右側面

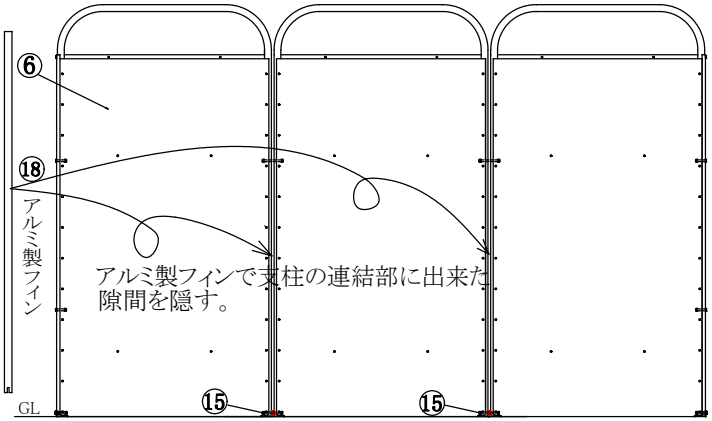

背面

＊ 震度7（818gal程度）の強い地震でもガスボンベを転倒させない為に必ずボンベチェーンは上下2本懸けとして下さい。

髙橋産業株式会社	品名	スマート隔壁 （アンカー仕様）	縮尺 / 図番
	機種	UTIC-506KI 両側面及び背面隔壁仕様	設計 21.3.17