1) ブロック置き台⑧の角孔にアーチ型支柱①をはめ込み、ボルト⑩で（連結しない側）を固定する。
2) アーチ型支柱①の左右に取り付けてあるL型補強傾斜アングル②（連結しない側）をボルト⑪でブロック置き台⑧にを固定する。
3) ボンベホルダーの設置個所に置きアーチ型支柱①はボルト⑬で2台を接続L型補強傾斜アングル②はボルト⑫で2台を接続して下さい。
4) 組立完了後、打ち込み杭⑦で固定する。
5) ブロック置き台にコンクリートブロック平板を置く。

No,	品名	材質・寸法	数量
13	ボルト	SUS M8×80	2
12	ボルト	SUS M8×25	1
11	ボルト	SUS M8×18	2
10	ボルト	SUS M8×45	2
9	ボンベチェーン	SWRM φ4×1600	4
8	ブロック置き台	アルミ A6063S ・ T5 L型 25×30×3t	2
7	打ち込み杭	SWCH8 ユニクロ φ10×300	8
6	ボンベチェーン用フック	ADC アルミダイカスト	8
5	筋交	アルミ A6063S・T5・フラット 30×3t	2
4	架台取付け桟	アルミ A6063S ・ T5 T型 20×40×3t	4
3	ボンベ転倒防止桟	アルミ A6063S ・ T5 T型 20×40×3t	4
2	補強傾斜アングル	アルミ A6063S ・ T5 L型 30×30×3t	4
1	アーチ型支柱	アルミ A6063S ・ T5 角 30×30×3t	2

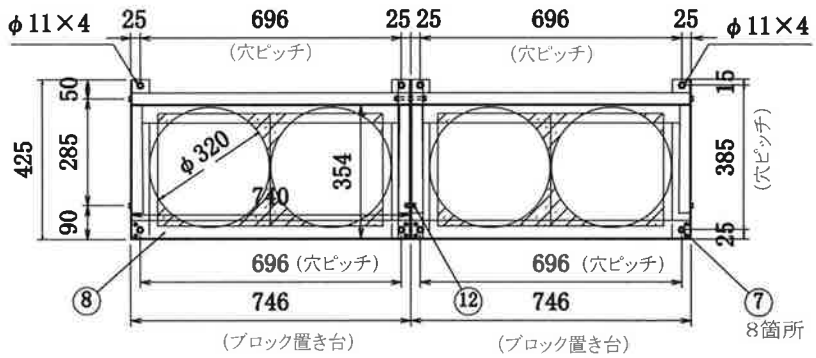

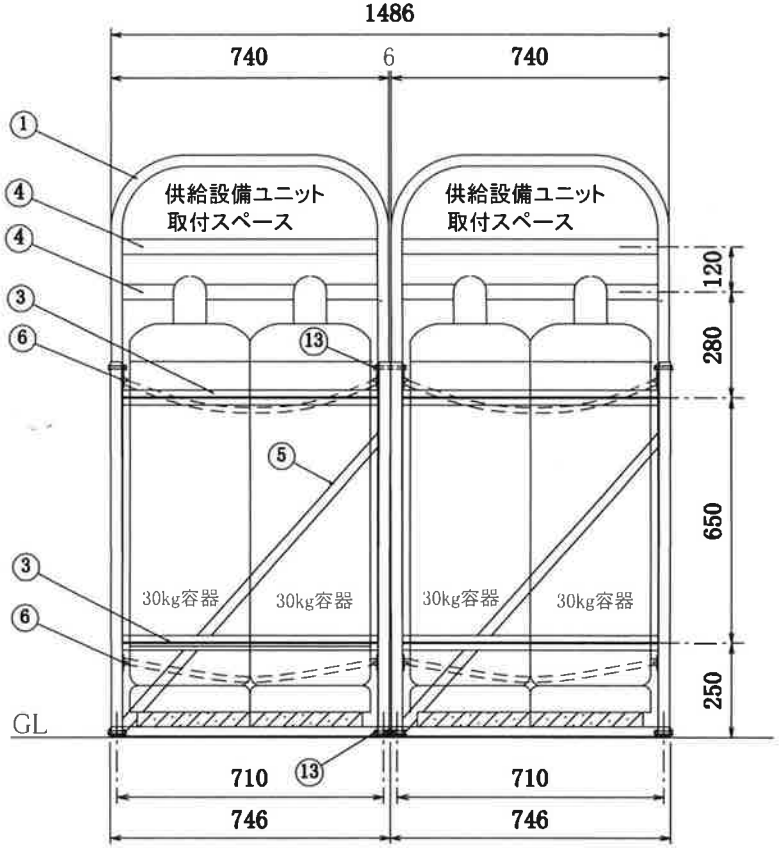

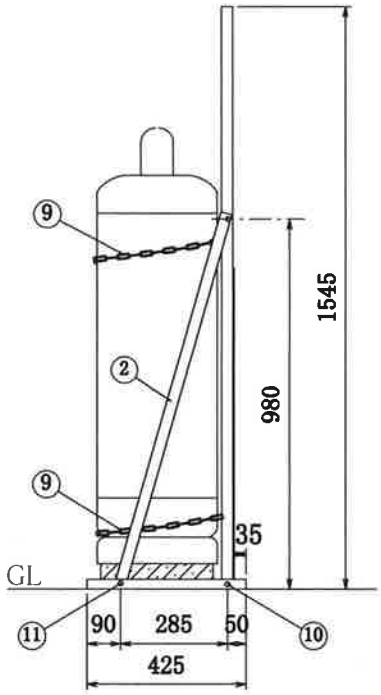

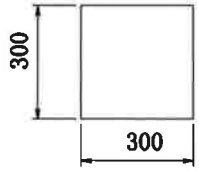

コンクリート
ブロック平板
厚み:60

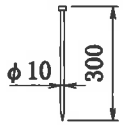

⑩ 打ち込み杭

＊ 震度7（818gal程度）の強い地震でもガスボンベを、転倒させない為に必ずボンベチェーンは上下2本懸けとして下さい。

品名	ボンベホルダー
機種	UTIC-304
作成日 '17.5.15	髙橋産業株式会社